男子シングルス

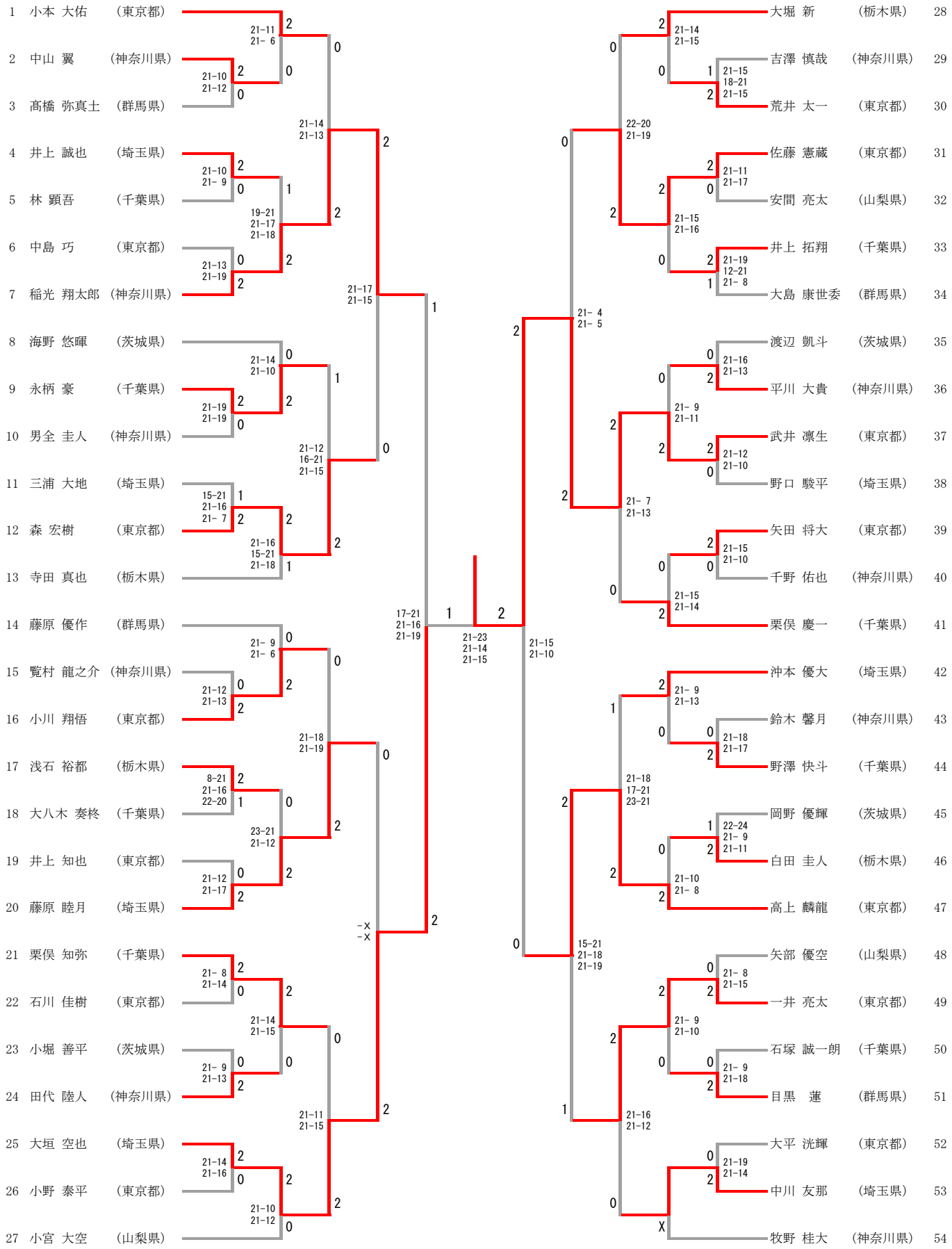

三位決定戦

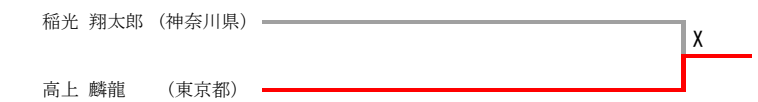

女子シングルス

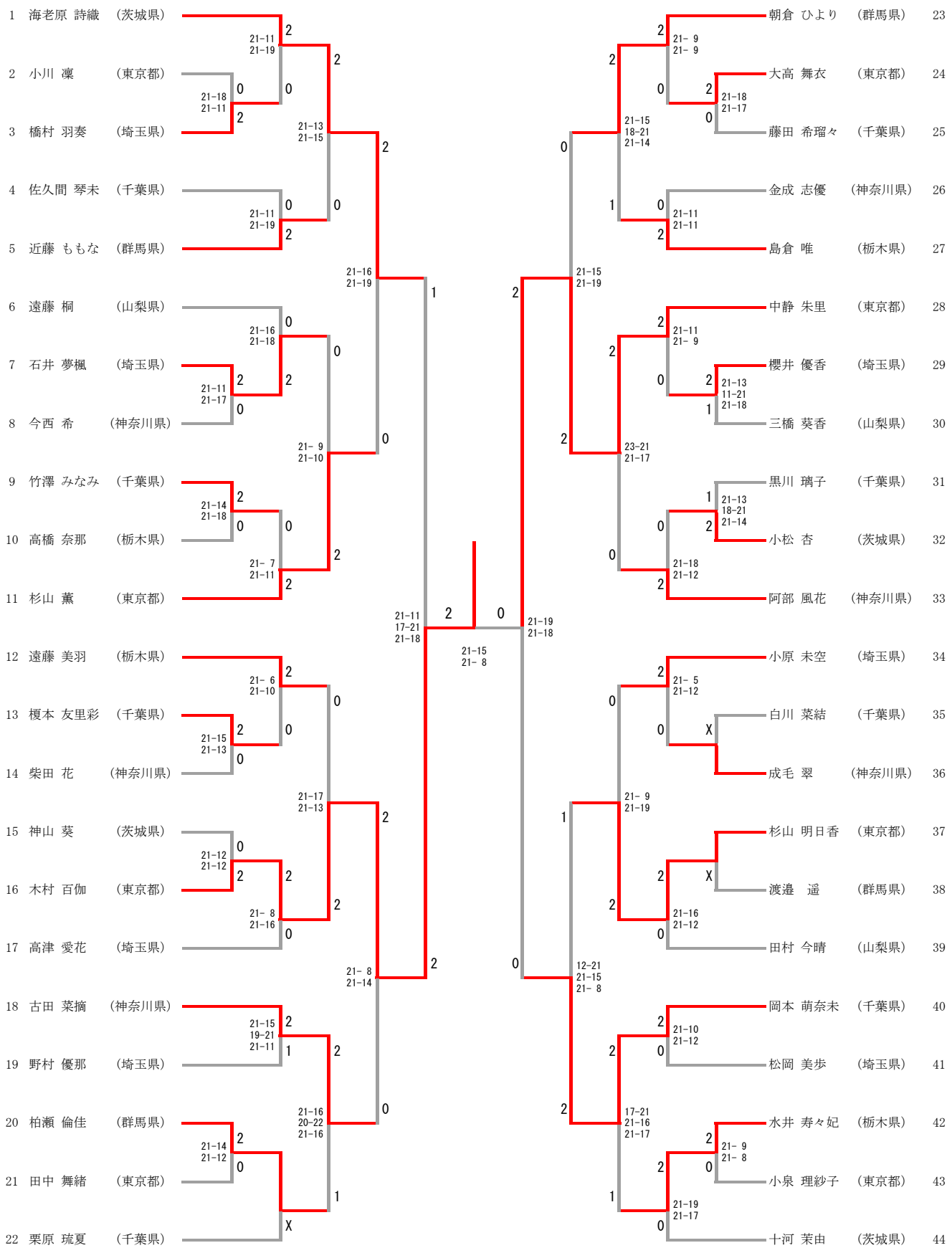

三位決定戦

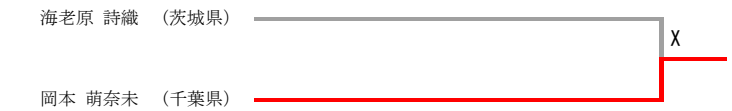

男子ダブルス

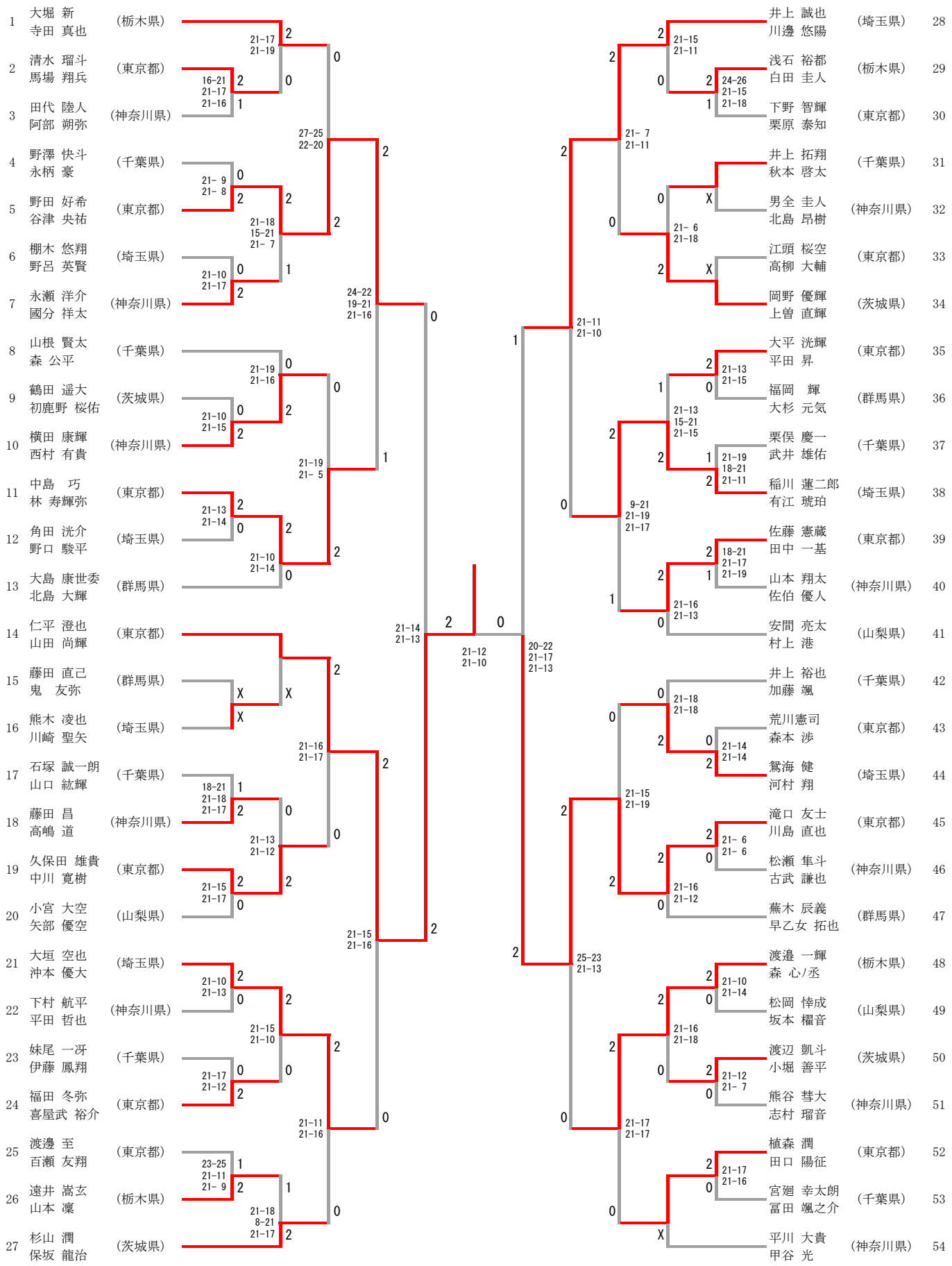

三位決定戦

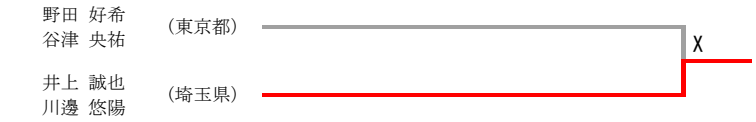

女子ダブルス

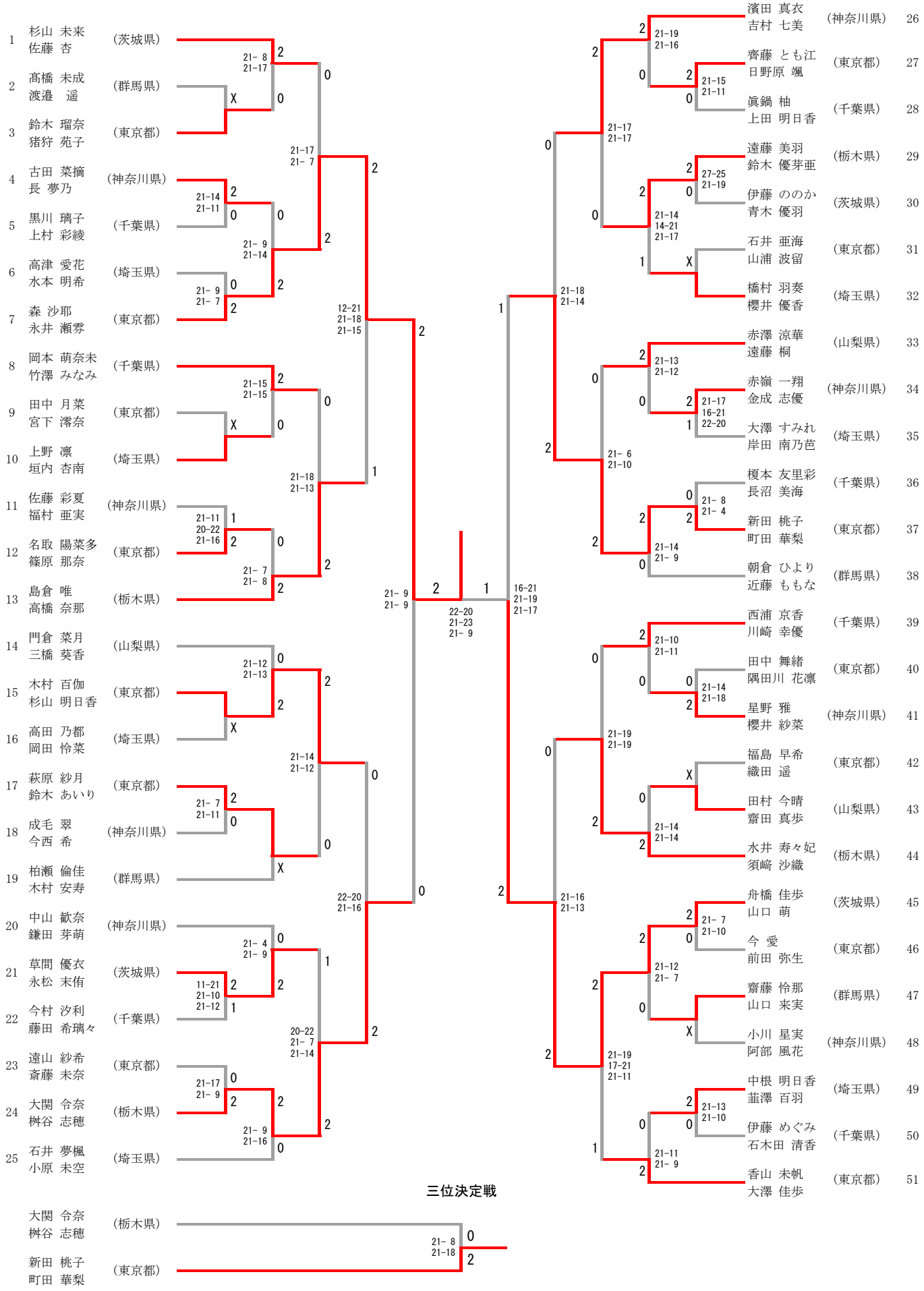
1 杉山 未来 佐藤 杏 (茨城県)
2 髙橋 未成 渡邉 遥 (群馬県)
3 鈴木 瑠奈 猪狩 苑子 (東京都)
4 古田 菜摘 長 夢乃 (神奈川県)
5 黒川 璃子 上村 彩綾 (千葉県)
6 高津 愛花 水本 明希 (埼玉県)
7 森 沙耶 永井 瀬雰 (東京都)
8 岡本 萌奈未 竹澤 みなみ (千葉県)
9 田中 月菜 宮下 澪奈 (東京都)
10 上野 凛 垣内 杏南 (埼玉県)
11 佐藤 彩夏 福村 亜実 (神奈川県)
12 名取 陽菜多 篠原 那奈 (東京都)
13 島倉 唯 高橋 奈那 (栃木県)
14 門倉 菜月 三橋 葵香 (山梨県)
15 木村 百伽 杉山 明日香 (東京都)
16 高田 乃都 岡田 怜菜 (埼玉県)
17 萩原 紗月 鈴木 あいり (東京都)
18 成毛 翠 今西 希 (神奈川県)
19 柏瀬 倫佳 木村 安寿 (群馬県)
20 中山 歓奈 鎌田 芽萌 (神奈川県)
21 草間 優衣 永松 末侑 (茨城県)
22 今村 汐利 藤田 希璃々 (千葉県)
23 遠山 紗希 斎藤 未奈 (東京都)
24 大関 令奈 桝谷 志穂 (栃木県)
25 石井 夢楓 小原 未空 (埼玉県)
濱田 真衣 吉村 七美 (神奈川県) 26
齊藤 とも江 日野原 颯 (東京都) 27
眞鍋 柚 上田 明日香 (千葉県) 28
遠藤 美羽 鈴木 優芽亜 (栃木県) 29
伊藤 ののか 青木 優羽 (茨城県) 30
石井 亜海 山浦 波留 (東京都) 31
橋村 羽奏 櫻井 優香 (埼玉県) 32
赤澤 涼華 遠藤 桐 (山梨県) 33
赤嶺 一翔 金成 志優 (神奈川県) 34
大澤 すみれ 岸田 南乃芭 (埼玉県) 35
榎本 友里彩 長沼 美海 (千葉県) 36
新田 桃子 町田 華梨 (東京都) 37
朝倉 ひより 近藤 ももな (群馬県) 38
西浦 京香 川崎 幸優 (千葉県) 39
田中 舞緒 隅田川 花凛 (東京都) 40
星野 雅 櫻井 紗菜 (神奈川県) 41
福島 早希 織田 遥 (東京都) 42
田村 今晴 齋田 真歩 (山梨県) 43
水井 寿々妃 須崎 沙織 (栃木県) 44
舟橋 佳歩 山口 萌 (茨城県) 45
今 愛 前田 弥生 (東京都) 46
齋藤 怜那 山口 来実 (群馬県) 47
小川 星実 阿部 風花 (神奈川県) 48
中根 明日香 韮澤 百羽 (埼玉県) 49
伊藤 めぐみ 石木田 清香 (千葉県) 50
香山 未帆 大澤 佳歩 (東京都) 51
三位決定戦
大関 令奈 桝谷 志穂 (栃木県)
新田 桃子 町田 華梨 (東京都)

混合ダブルス

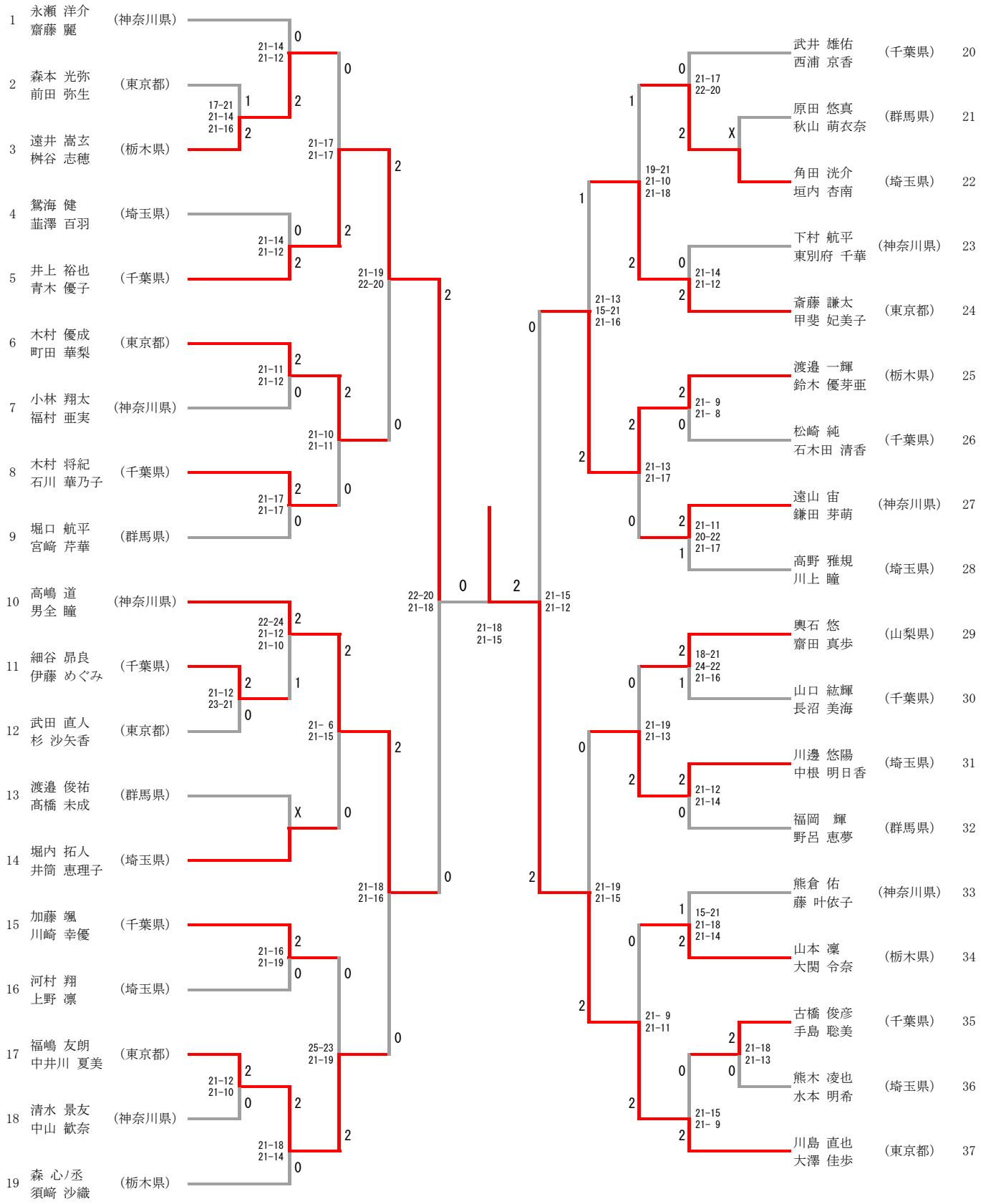
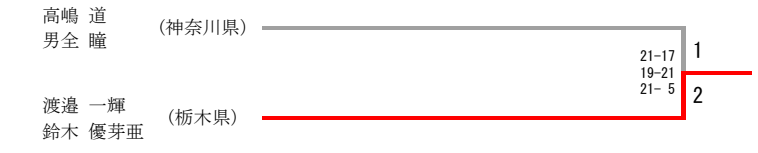
三位決定戦