男子の部〔45〕（令和4年5月15日） 稲城市総合体育館

優勝　港区

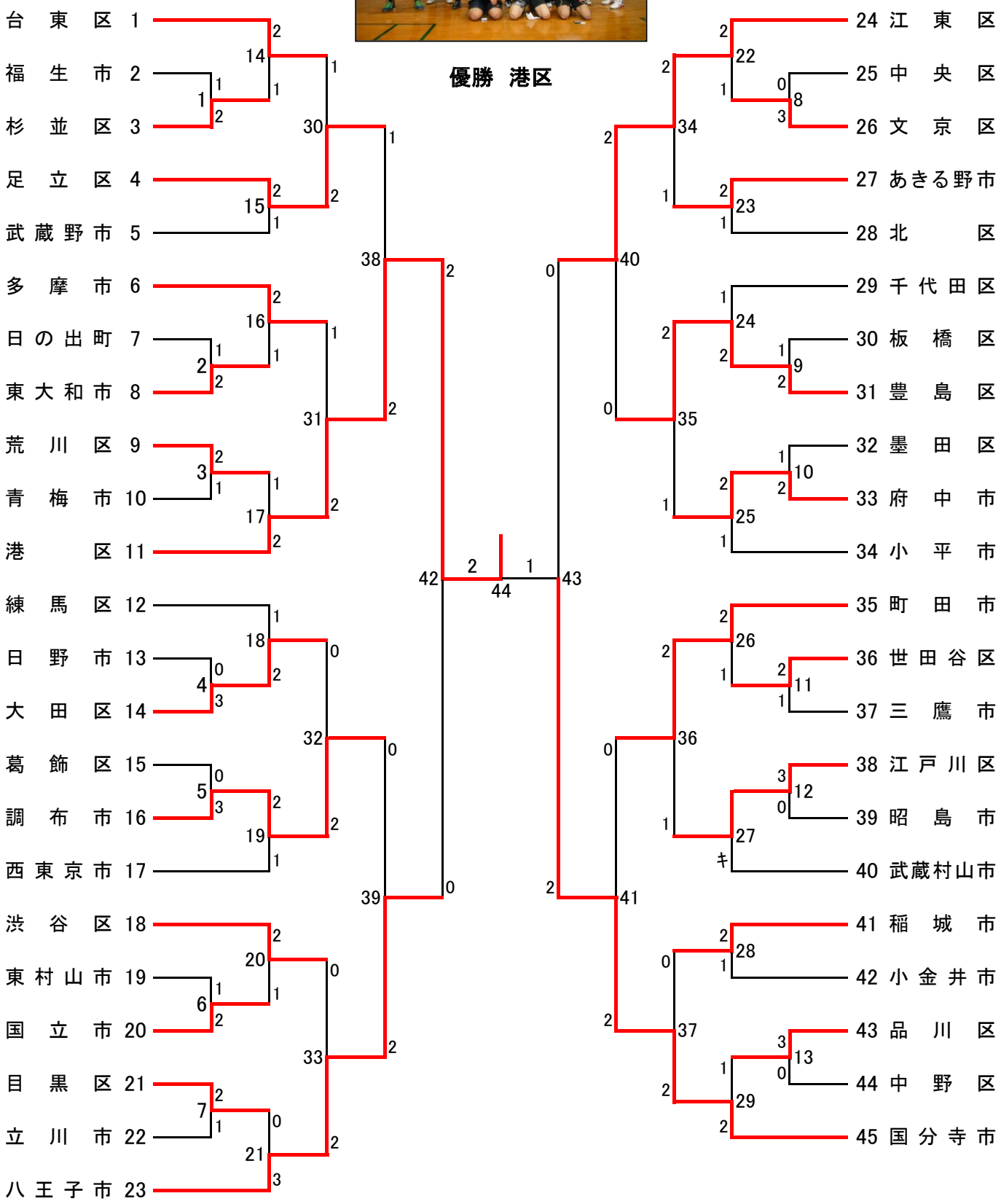

女子の部〔40〕（令和4年5月22日） 稲城市総合体育館
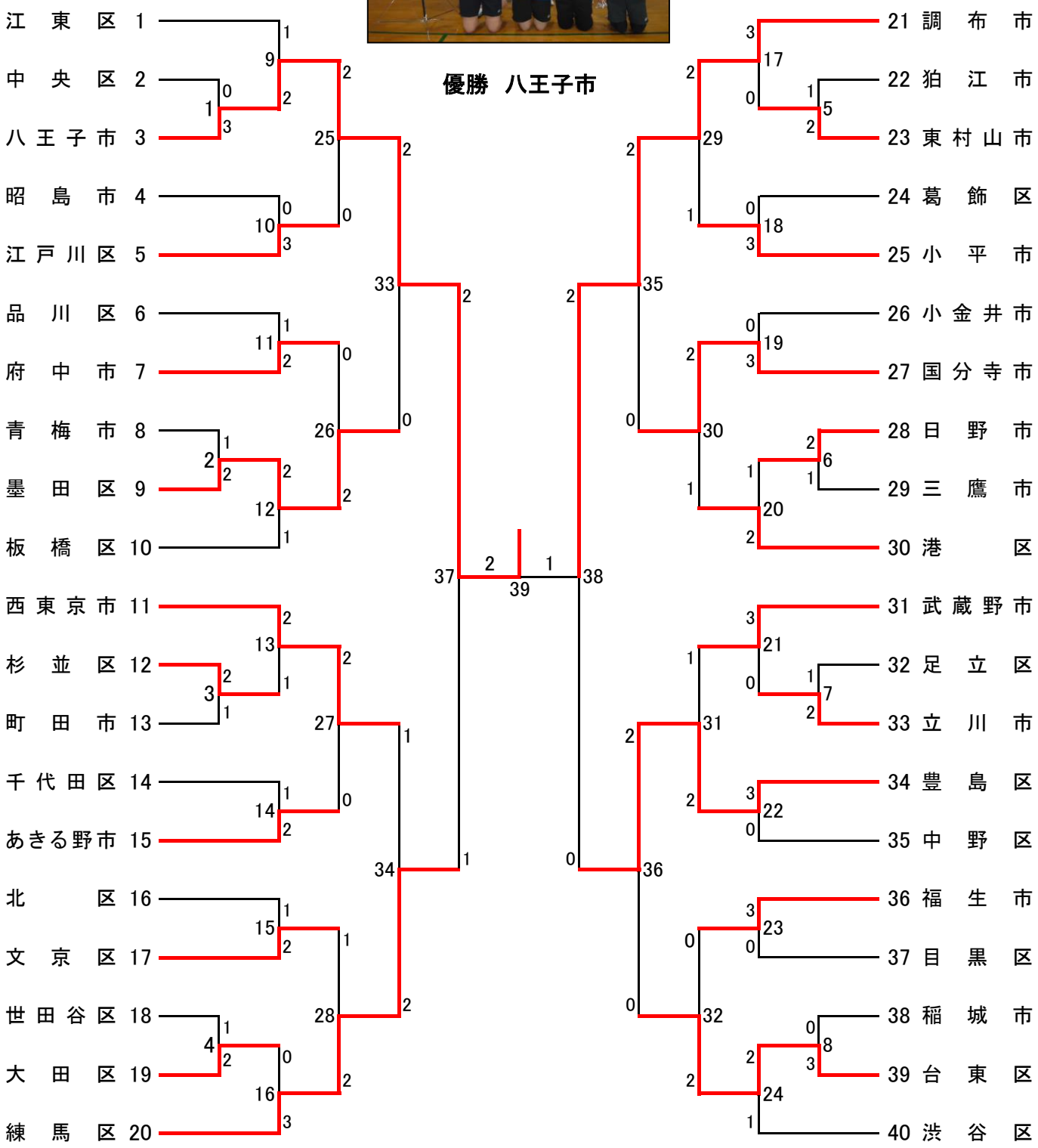
優勝　八王子市